シリーズ「砂を科学する」

国内シェア No.1

High-Mesh Separator

ハイメッシュセパレーター

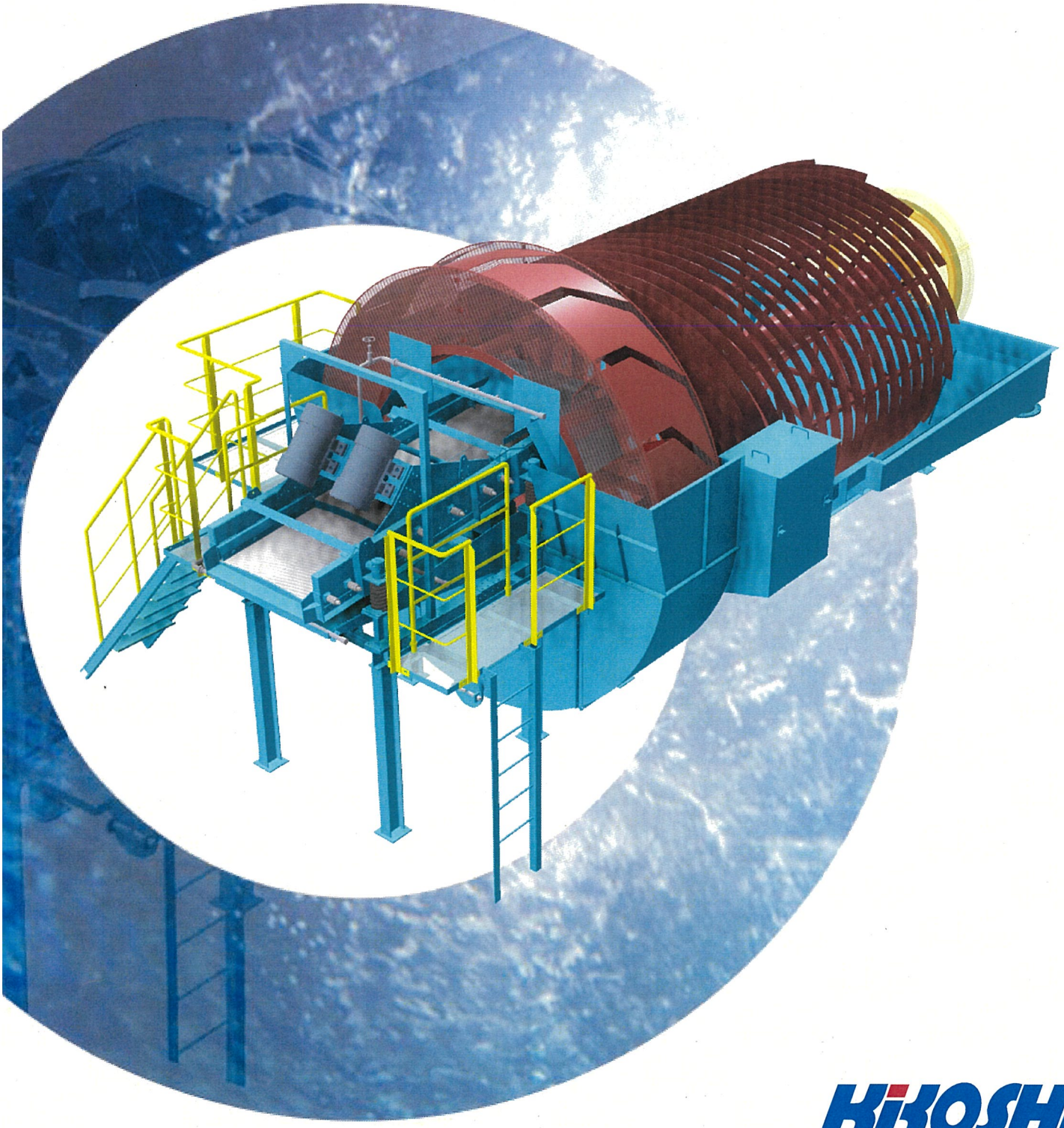

KIKOSHA

HIGH-MESH SEPARATOR

ハイメッシュセパレーターは、砂の分級から
建設汚泥·汚染土壌など幅広い用途に対応します。

主な特徴 Advantages

1 高い分級性能

大きなプールと静かな運転により高精度な200メッシュ分級が可能。微粒子回収能力に優れています。
また、洗浄水量や水流状態の調整で分級点の調整が可能です。

2 優れた洗浄効果

高度な洗浄機能により、泥分の多い原料でもしっかり洗浄し、良質な砂に生まれ変わります。

3 安定した脱水性能

専用設計された段差式脱水スクリーンにより、分級機としては最高クラスの脱水性能を有します。
水分率15~20%程度の脱水が可能です。

各部名称 Functions

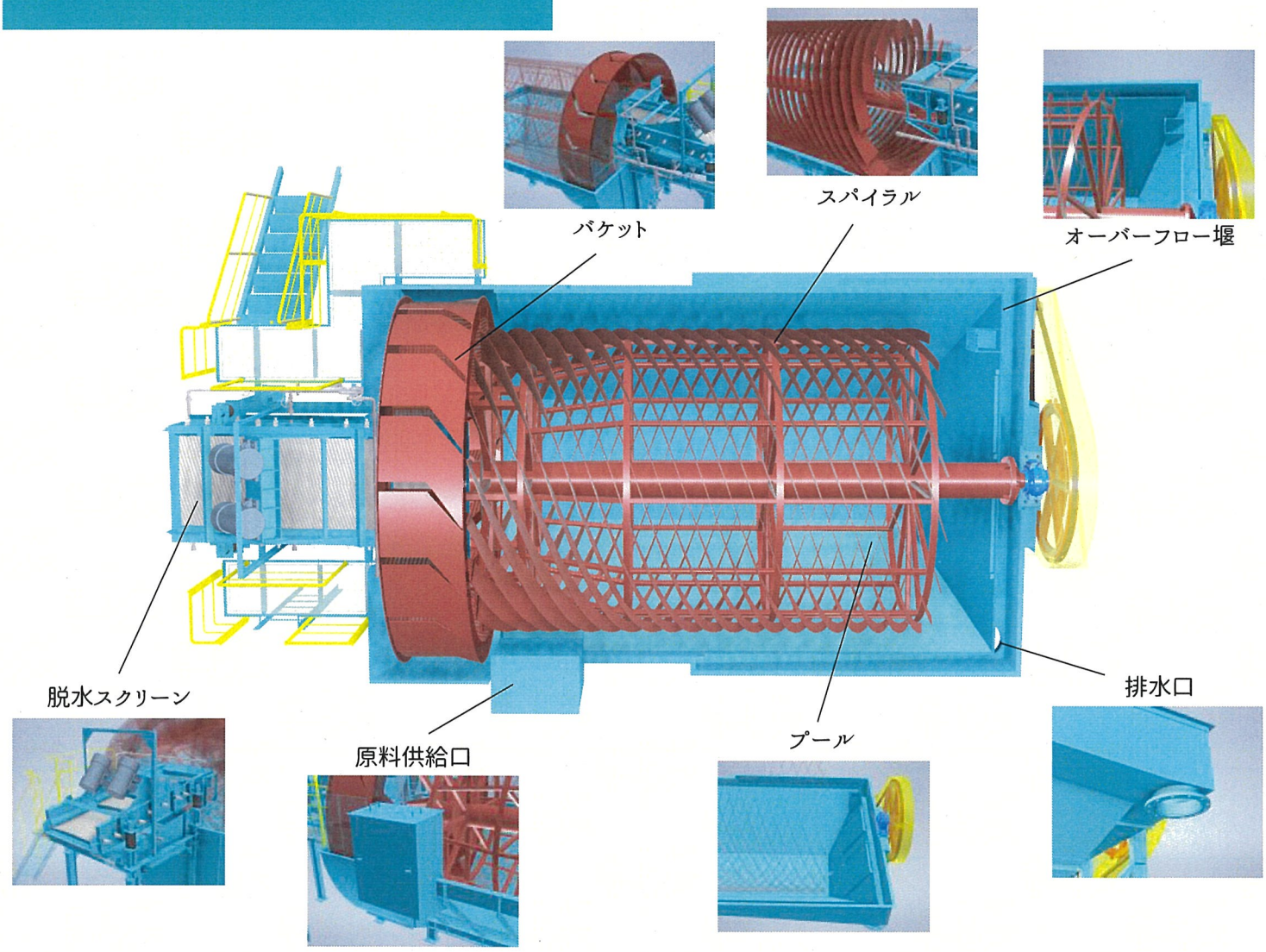

4 高いコストパフォーマンス

毎分１回転程度と緩やかな回転で摩耗が少なく、短期間の交換部品が全くありません。また、省エネ設計により生産量に対する所要動力が小さく、低ランニングコストを実現します。

5 優れたメンテナンス性能

オープン型分級機で駆動主要部が水面上にあり、故障が少なく、メンテナンス性が極めて良好です。

6 柔軟な配置対応

原料供給口が低い位置に設定されており、選別機との取り合いが極めて容易です。

7 豊富なラインナップ

生産量や洗浄水量に細かく対応し、様々な用途、使用条件に応えられる豊富な機種を取り揃えています。

取扱製品 Lineup

優れた分級・洗浄能力

KUC-S/SS 型

標準型/細目砂型

KUC-S型
- 製品砂ＦＭ値２.０以上の場合に適しています
- 豊富な機種を揃えています

KUC-SS型
- 製品砂ＦＭ値2.0以下の細目砂の場合に適しています
- サイズはＳ型と同じです

KUC-LS 型

大容量型

- 大容量バケットホイール、脱水スクリーンを搭載しました
- 生産能力を２０％アップします

KUC-C 型

コンビ型
（ダブル洗浄タイプ）

- 泥分の多い原砂に最適です
- コンビ型は、ハイメッシュセパレーター二基分を連結して一基にまとめ、省スペース化した独特構造の二度洗浄分級機です

あらゆるシーンに対応した豊富な品揃え

KUC-mini 型

ミニ型

●建設汚泥、汚染土壌、鋳物砂、実験設備等の広範囲な用途で洗浄、分級、回収が可能です

●組立完成品のままトラック輸送が可能です

（詳しくは別紙カタログをご参照下さい）

KUC-SE 型

省水分級システム

●極端に少ない水量で砕砂を高品質化するシステムです

（詳しくは別紙カタログをご参照下さい）

ネクシード

KUC-eα 型

エコ型

●省エネ・省スペース、省コストを強化した次世代機

●スクリーン、スパイラルを省いた“新化形”

●低速化とタンク内の整流化による高い分級性能

●砂の分級に限らず幅広い用途に対応します

（詳しくは別紙カタログをご参照下さい）

機械仕様 Specifications

● KUC-S型（標準型）、KUC-SS型（細目砂型）

KUC	最大生産能力 (t/h)		洗浄水量（㎥/h）		機械寸法			脱水スクリーン	減速モーター	機械回転数 (r/min)
			分級点メッシュ		スパイラル径 (m)	バケット径 (m)	タンク長 (m)	篩面の幅×長さ (mm) 振動モーター (kW) ×台数	出力 (kW) 減速比	
	S型	SS型	200	150						
234	40		80	120	1.9	2.3	4.0	VSB-700×2,700 0.85×2台	2.2 1/195	1.5
235			100	150			5.0			
304	60	40	120	160	2.5	3.0	4.0			1.2
305			160	210			5.0			
306			200	260			6.0			
364	120	80	140	200	3.0	3.6	4.0	VSB-1,000×2,700 1.6×2台	3.7 1/195	1.1
365			190	250			5.0			
366			230	320			6.0			
367			280	370			7.0			
368			320	430			8.0			
369			370	500			9.0			
425	180	120	210	280	3.5	4.2	5.0	VSB-1,300×3,300 2.2×2台	5.5 1/195	1.0
426			260	360			6.0			
427			320	430			7.0			
428			370	500			8.0			
429			420	570			9.0			
4211			520	710			11.0			
4212			580	730			12.0			
425L	210		210	280			5.0	VSB-1,500×3,900 3.0×2台		
426L			260	360			6.0			
427L		140	320	430			7.0			
428L			370	500			8.0			
429L		140	420	570			9.0			
4211L			520	710			11.0			
488	250		400	510	4.0	4.8	8.0	VSB-1,800×3,900 3.7×2台	11.0 1/195	
4811			580	740			11.0			

● KUC-C型（コンビ型）

KUC C型	最大生産能力 (t/h)	洗浄水量（㎥/h）				機械寸法				脱水スクリーン	減速モーター	機械回転数 (r/min)
		分級点				スパイラル径 (m)	バケット径 (m)	タンク長 (m)		篩面の幅×長さ (mm) 振動モーター (kW) ×台数	出力 (kW) 減速比	
		200メッシュ		150メッシュ								
		1次	2次	1次	2次			1次	2次			
2343	40	80	60	120	100	1.9	2.3	4	3	VSB-700×2,700 0.85×2台	3.7 1/195	1.5
3653	120	190	90	250	130	3.0	3.6	5	3	VSB-1,000×2,700 1.6×2台	5.5 1/195	1.1
3663		230	90	320	130			6	3			
3664		230	140	320	190			6	4			
3673		280	90	370	130			7	3			
3674		280	140	370	190			7	4			
4263	180	260	110	360	140	3.5	4.2	6	3	VSB-1,300×3,300 2.2×2台	11 1/195	1.0
4264		260	160	360	210			6	4			
4273		320	110	430	140			7	3			
4274		320	160	430	210			7	4			
4293		420	110	570	140			9	3			
4263L	210	260	110	360	140			6	3	VSB-1,500×3,900 3.0×2台		1.1
4264L		260	160	360	210			6	4			
4273L		320	110	430	140			7	3			
4274L		320	160	430	210			7	4			

●200メッシュ=75μm ●150メッシュ=106μm

最大生産能力は水分率20%、嵩密度1.6t/㎥の場合です。

機械寸法 Dimensions

● KUC-S型（標準型）、KUC-SS型（細目砂型）

KUC-S型 KUC-SS型	A	B	C	D	E	F	G
234	6,690	2,500	2,560	1,560	3,175	1,200	770
235	7,690				4,175		
304	6,690	3,360	3,210	1,690	3,225	1,450	950
305	7,690				4,225		
306	8,690				5,225		
364	6,695	4,080	3,810	2,080	3,085	1,700	1,220
365	7,695				4,085		1,210
366	8,695				5,085		1,160
367	9,695				6,085		
368	10,695				7,085		
369	11,695				8,085		
425	8,250	4,700	4,460	2,400	4,020	2,050	1,470
426	9,250				5,020		
427	10,250				6,020		
428	11,250				7,020		
429	12,250				8,020		1,360
4211	14,250				9,845		
4212	15,250				10,845		
425L	8,770				4,020		1,470
426L	9,770				5,020		
427L	10,770				6,020		
428L	11,770				7,020		
429L	12,770				8,020		1,360
4211L	14,770				9,845		
488	11,690	5,320	5,060	2,780	6,600	2,250	1,575
4811	14,690				9,600		

● KUC-C型（コンビ型）

単位：mm

KUC-C型	A	B	C	D	E	F	G	排水口高さ	
								H	I
2343	9,840	2,500	2,560	1,560	3,175	3,150	1,200	770	770
3653	10,930	4,080	3,810	2,080	4,165	3,350	1,650	1,150	1,200
3663	11,930				5,165			1,100	
3664	12,930					4,150			
3673					6,165	3,350			
3674	13,930					4,150			
4263	12,500	4,700	4,460	2,390	5,075	3,400	2,000	1,420	1,470
4264	13,500					4,200			1,460
4273					6,075	3,400			1,470
4274	14,500					4,200			1,460
4293	15,500				8,075	3,400		1,310	1,520
4263L	13,110			2,490	5,075	3,470		1,420	
4264L	14,110					4,270			1,460
4273L					6,075	3,470			1,520
4274L	15,110					4,270			1,460

● KUC-S型（標準型）、KUC-SS型（細目砂型）

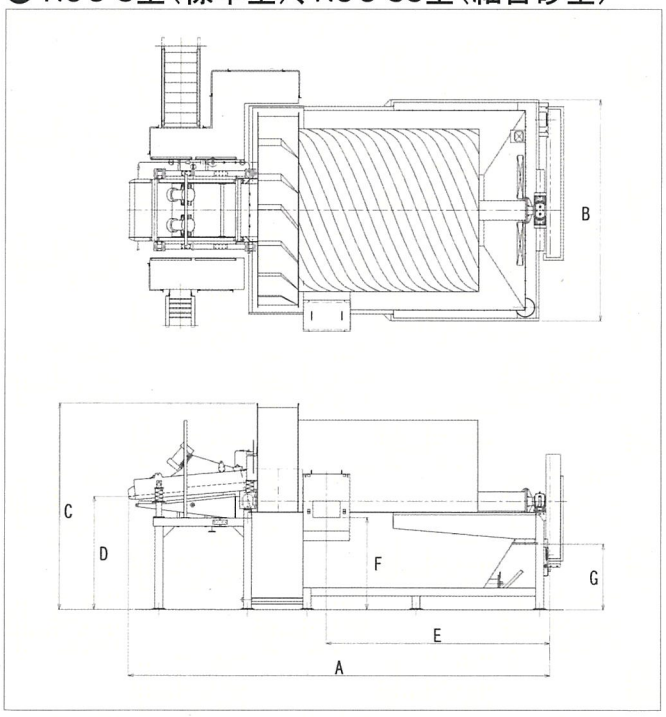

● KUC-C型（コンビ型）

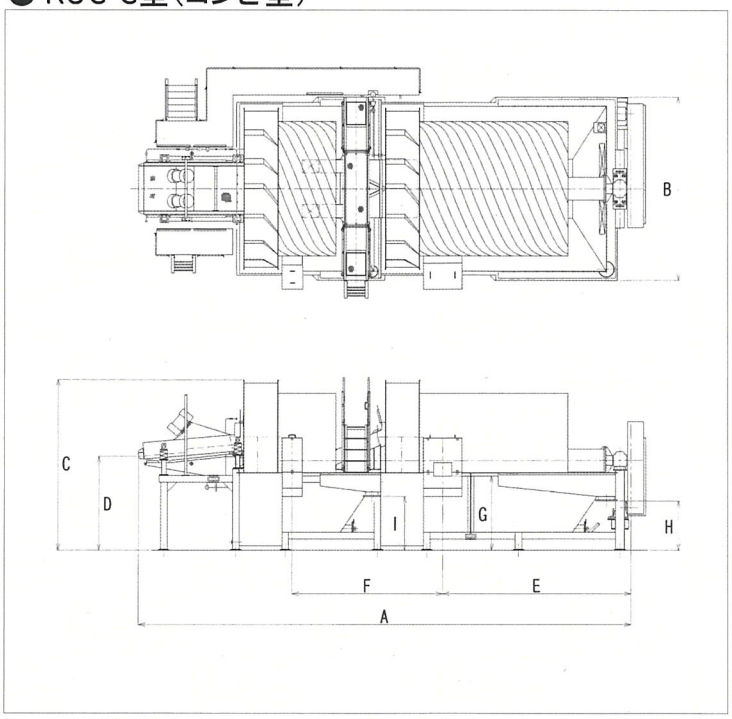

ご照会に際しましては、
下記事項をお知らせください。

使用条件に応じた適切な機種を選定申し上げます。

● 原料の種類
□陸砂　□山砂　□砕砂　□建設汚泥　□その他

● 真密度（　　t/㎥）

● 原料の粒度（粗粒率、ＦＭ）
□粗目のものがやや多い
□まずまずの平均的な粒度
□細目のものがやや多い
□細目のものが大変多い

● 原料中の泥分または石粉（－７５μｍ）の含有率
泥分（　　%）　石粉（　　%）

● 分級機の必要生産能力
生産量（平均　　t/h）

● 洗浄水使用総量
使用水量（　　㎥/h）、今後の増量（可能･不可能）

● 製品希望粒度
分級点 □２００メッシュ　□１５０メッシュ

● 製品希望微粒分量試験値
微粒分量試験値（　　%程度以下）

取扱代理店

※掲載商品の仕様等は予告なく変更する場合がありますのでご了承下さい。

株式会社 氣工社 http://www.kikosha.co.jp

ハイメッシュセパレーター一覧

■本 社/工 場　〒252-0823 神奈川県藤沢市菖蒲沢15
TEL：0466-48-3110 FAX：0466-48-3121
E-mail:eigyoubu@kikosha.co.jp

■札 幌 支 店　〒006-0834 北海道札幌市手稲区曙四条2-5-27
TEL：011-684-8881 FAX：011-684-8884
E-mail:sapporo@kikosha.co.jp

2021.8.25